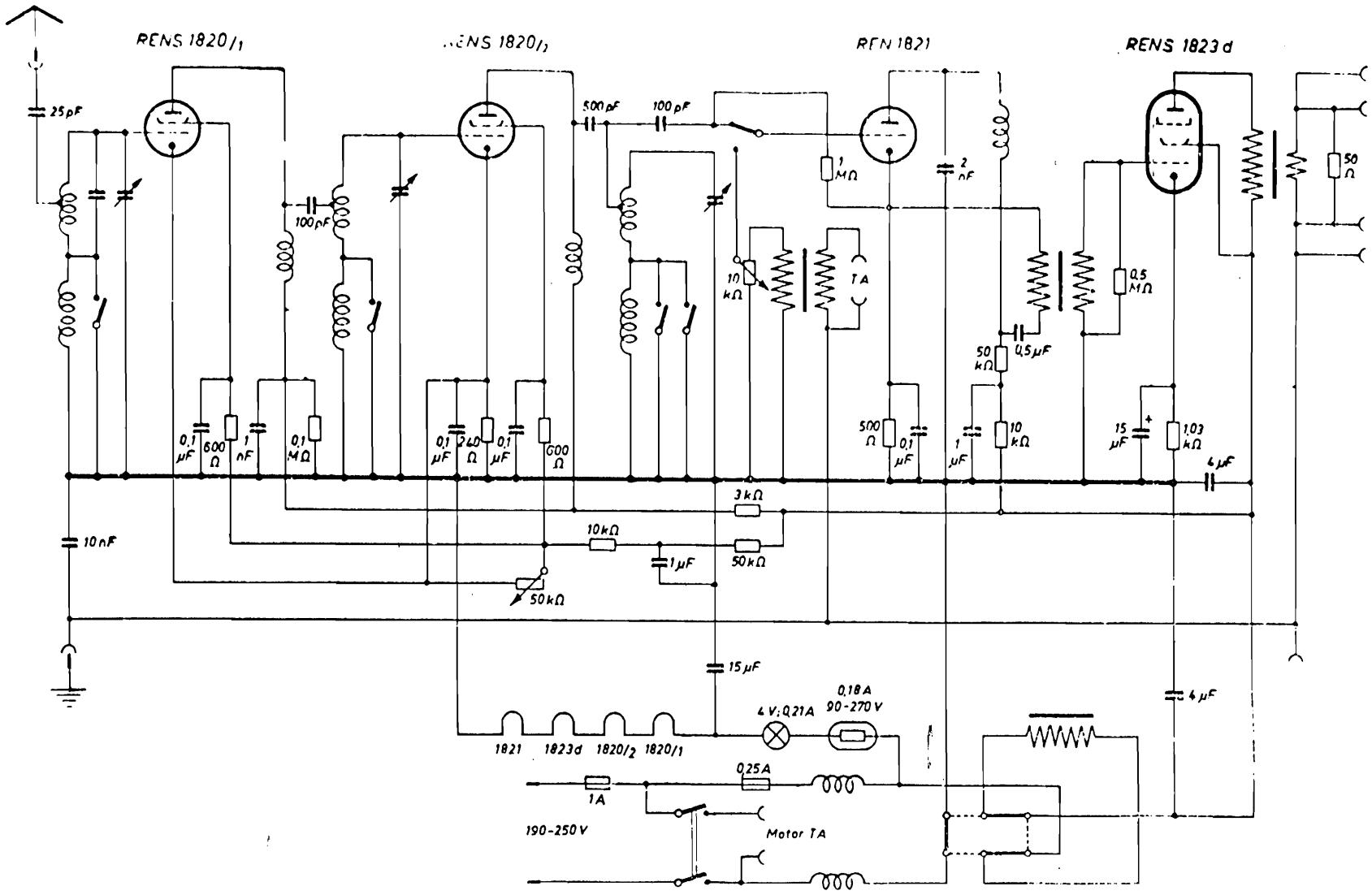AEG Elektrola-Modell 521 G